SYRIUS
Solar Industry

BVE-LWW 300 À 1000

Double échangeur
grande surface pour PAC

Les ballons de la série BVE–LWW sont spécialement conçus pour des installations solaires avec circuit primaire. Ils sont également équipés d'un échangeur grande surface (en haut) adapté pour des applications avec pompe à chaleur.
La cuve et les échangeurs sont en acier émaillé. Ces ballons sont à poser au sol.

Descriptif

- Ballon de stockage d'eau chaude sanitaire* avec échangeurs d'appoint et solaire
- Cuve acier émaillé
- Finition housse PVC zippée

** Eau Sanitaire conforme à la réglementation sanitaire française et européenne*

B* C*

*B: 300 L *C : 500 à 1000L

Garantie Ballon 5 ans
Garantie électrique 2 ans

Certifications

Émaillage aux normes DIN 4753-3
et UNI 10025
Fabriqué en Union Européenne

CE

BVE-LWW 300, 500, 800 et 1000 litres

Modèle / référence	300 L	500 L	800 L	1000 L
Ballon	**BVE0300LWW**	**BVE0500LWW**	**BVE0800LWW**	**BVE1000LWW**
Masse à vide (kg)	164	212	294	346
Isolant : épaisseur (mm) / matériau	50 / polyuréthane		70 / polyuréthane	
Dissipation thermique ΔT 45K (W)	71	104	133	146
Constante de refroidissement (Wh/j/l/K)	0.1292	0.1224	0.0896	0.0792
Température max de service (°C)	95			
Classe de résistance au feu	M3 en standard			
Cuve				
Capacité (litres)	272	431	746	919
Pression max (bar)	10		8	
Piquages	3			
Échangeur d'appoint (supérieur)				
Volume contenu (litres) / Surface d'échange (m^2)	15 / 3.12	21 / 4.21	30 / 4.54	40 / 6.18
Puissance (kW) / Débit (m^3/h)	75 / -	101 / -	109 / -	148 / -
Perte de charge (kPa) / Pression max de service (bar)	- / 6			
Échangeur solaire (inférieur)				
Volume contenu (litres) / Surface d'échange (m^2)	6 / 1.14	7 / 1.51	16 / 2.44	24 / 3.66
Puissance (kW) / Débit (m^3/h)	27 / -	36 / -	59 / -	88 / -
Perte de charge (kPa) / Pression max de service (bar)	-/ 6			

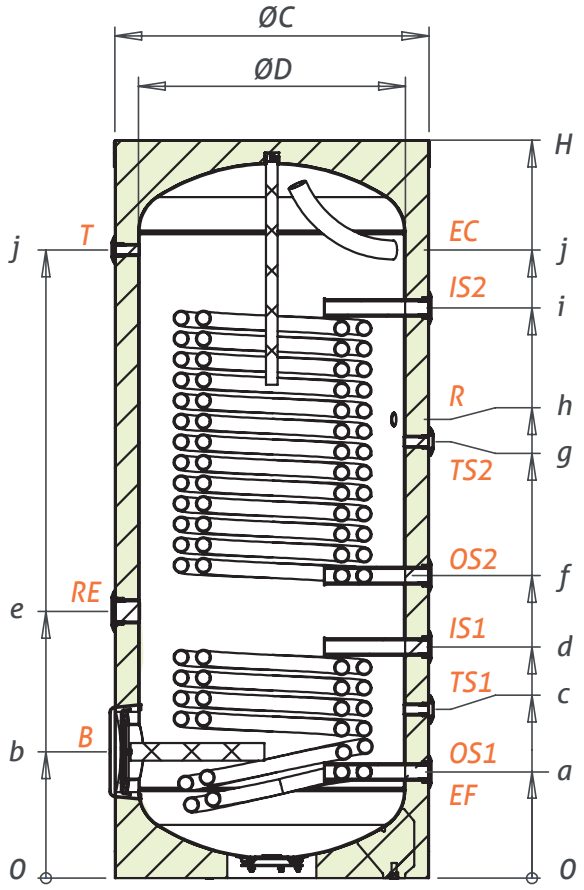

Modèle	ØC	ØD	H	a	b	c	d	e	f	g	h	i	j
300	600	500	1760	242	287	412	582	662	742	1088	1117	1117	1512
500	700	600	1900	238	283	423	608	673	738	1184	1198	1198	1658
800	990	850	1770	331	459	496	661	732	802	1025	1087	1087	1372
1000	990	850	2100	331	459	571	811	894	977	1262	1352	1352	1727

Dimensions (mm)

	Piquages	Modèle 300-500	Modèle 800-1000
B	Bride	Ø180	Ø300
EF	Entrée eau froide	1" F	1 ½" F
EC	Sortie eau chaude	1" F	1 ½" F
OS1	Sortie échangeur inférieur	1" F	1 ½" F
IS1	Entrée échangeur inférieur	1" F	1 ½" F
OS2	Sortie échangeur supérieur	1" F	1 ½" F
IS2	Entrée échangeur supérieur	1" F	1 ½" F
TS 1.2	Sondes	½" F	½" F
RE	Résistance électrique	1 ½" F	1 ½" F
R	Recirculation	¾" F	¾" F
T	Thermomètre	½" F	½" F

11/2023 - Photos et schémas non contractuels - Sous réserve d'erreurs typographiques et de changements techniques. Crédit photo : iStock

SYRIUS SOLAR INDUSTRY
15 rue du Perpignan - ZAC Descartes
34880 Lavérune - France

+33 (0) 4 67 82 00 18
contact@syrius-solar.fr
SAS au capital de 150 800 € - RCS Montpellier 794 797 753 00041

www.syrius-solar.fr