SYRIUS
Solar Industry

BVE-LW 200 À 1000

Simple échangeur grande surface pour PAC

Les ballons de la série BVE-LW sont des ballons avec une cuve émaillée présentant une grande surface d'échangeur et sont adaptés pour des applications avec pompe à chaleur.
Ces ballons sont à poser au sol.

Descriptif

- Ballon de stockage d'eau chaude sanitaire* avec un échangeur solaire
- Cuve acier émaillé
- Finition housse PVC zippée

** Eau Sanitaire conforme à la réglementation sanitaire française et européenne*

B* C*

*B: 200 et 300 L *C : 500 à 1000L

Garantie Ballon 5 ans
Garantie électrique 2 ans

Certifications

Émaillage aux normes DIN 4753-3
et UNI 10025
Fabriqué en Union Européenne

CE

BVE-LW 200, 300, 500, 800 et 1000 litres

Modèle / référence	200 L	300 L	500 L	800 L	1000 L
Ballon	**BVE0200LW**	**BVE0300LW**	**BVE0500LW**	**BVE0800LW**	**BVE1000LW**
Masse à vide (kg)	105	151	211	277	342
Isolant : épaisseur (mm) / matériau	50 / polyuréthane			70 / polyuréthane	
Dissipation thermique ΔT 45K (W)	63	71	104	133	146
Constante de refroidissement (Wh/j/l/K)	0.1732	0.1288	0.1211	0.0894	0.0789
Température max de service (°C)	95				
Classe de résistance au feu	M1 en standard				
Cuve					
Capacité (litres)	181	276	429	750	933
Pression max de service (bar)	10			8	
Piquages	3				
Échangeur solaire (inférieur)					
Volume contenu (litres) / Surface d'échange (m^2)	13 / 2.62	18 / 3.77	29 / 6	43 / 6.55	54 / 8.20
Puissance (kW) / Débit (m^3/h)	63 / 1.545	90 / 2.223	144 / 3.538	157 / 3.863	197 / 4.836
Perte de charge (kPa) / Pression max de service (bar)	- / 6				

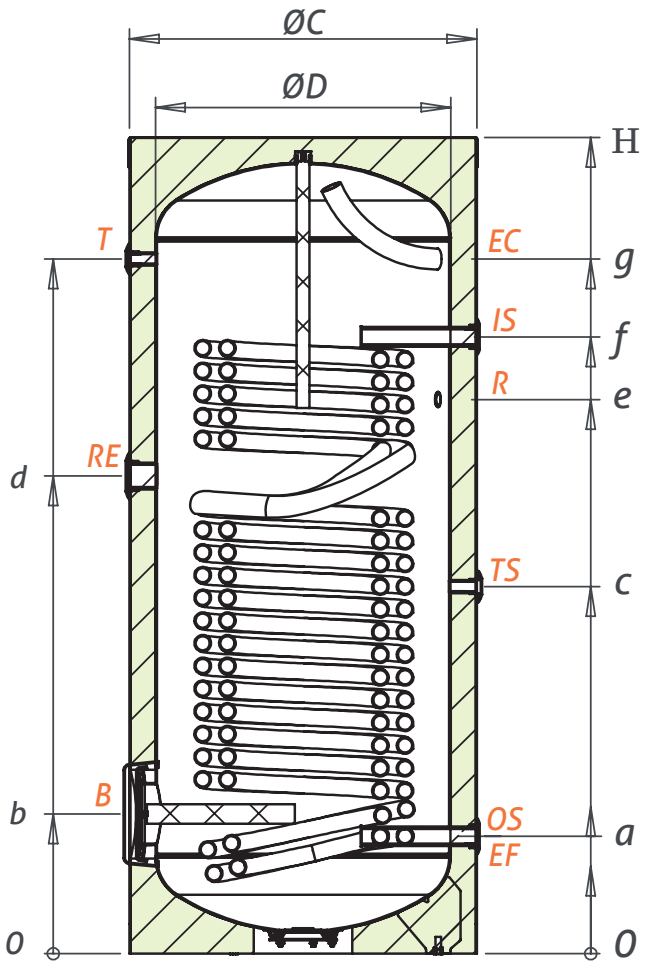

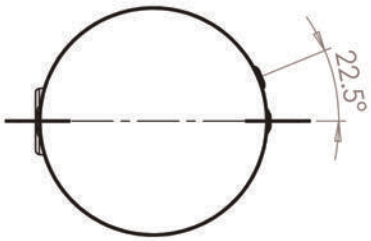

Modèle	ØC	ØD	H	a	b	c	d	e	f	g
200	600	500	1230	242	287	612	694	735	982	982
300	600	500	1760	242	287	732	1012	1088	1222	1512
500	700	600	1900	238	283	863	993	1184	1488	1658
800	990	850	1770	331	459	769	994	1025	1206	1372
1000	990	850	2100	331	459	846	1154	1262	1361	1727

Dimensions (mm)

	Piquages	Modèle 200-500	Modèle 800-1000
B	Bride	Ø180	Ø300
EF	Entrée eau froide	1" F	1 ½" F
EC	Sortie eau chaude	1" F	1 ½" F
OS	Sortie échangeur	1" F	1 ½" F
IS	Entrée échangeur	1" F	1 ½" F
TS	Départ capteur solaire	½" F	½" F
RE	Résistance électrique	1 ½" F	1 ½" F
R	Recirculation	¾" F	¾" F
T	Thermomètre	½" F	½" F

11/2023 - Photos et schémas non contractuels - Sous réserve d'erreurs typographiques et de changements techniques. Crédit photo : iStock

SYRIUS SOLAR INDUSTRY
15 rue du Perpignan - ZAC Descartes
34880 Lavérune - France

+33 (0) 4 67 82 00 18
contact@syrius-solar.fr
SAS au capital de 150 800 € - RCS Montpellier 794 797 753 00041

www.syrius-solar.fr