SYRIUS
Solar Industry

BT-W 200 À 1000

Simple échangeur

Le ballon tampon sert à stocker l'énergie thermique dans un système de chauffage.

Ces ballons sont constitués d'une cuve en acier noir adaptée au stockage d'eau de chauffage, mais non adaptée au stockage d'eau chaude sanitaire. Ils sont équipés d'un échangeur.

Descriptif

- Ballon tampon pour installation de chauffage avec échangeur solaire
- Cuve en acier noir pour eau technique
- Finition tôle laquée grise

B* C*

*B: 200 et 300L *C : 400 à 1000L

Garantie Ballon 2 ans

Certifications

Fabriqué en Union Européenne

CE

BT-W 200, 300, 400, 500, 800 et 1000 litres

Modèle / référence	200 L	300 L	400 L	500 L	800 L	1000 L
Ballon	**BT0200W**	**BT0300W**	**BT0400W**	**BT0500W**	**BT0800W**	**BT1000W**
Masse à vide (kg)	66	85	107	145	175	202
Isolant : épaisseur (mm) / matériau	50 / -				70 / -	
Dissipation thermique ΔT 45K (W)	63	71	92	104	133	146
Constante de refroidissement (Wh/j/l/K)	0.1750	0.1306	0.1268	0.1224	0.0914	0.0802
Température max de service (°C)	95					
Classe de résistance au feu	M3 en standard					
Cuve						
Capacité (litres)	192	290	387	453	776	971
Pression max de service (bar)	3					
Piquages	8					
Échangeur solaire (inférieur)						
Volume contenu (litres) / Surface d'échange (m^2)	5.74 / 0.95	8.93 / 1.48	10.21 / 1.65	12.44 / 2.06	22.28 / 2.69	26 / 3.18
Puissance (kW) / Débit (m^3/h)	32 / 0.786	36 / 0.885	45 / 1.106	52 / 1.278	62 / 1.523	78 / 1.917
Perte de charge (kPa) / Pression max de service (bar)	- / 6					

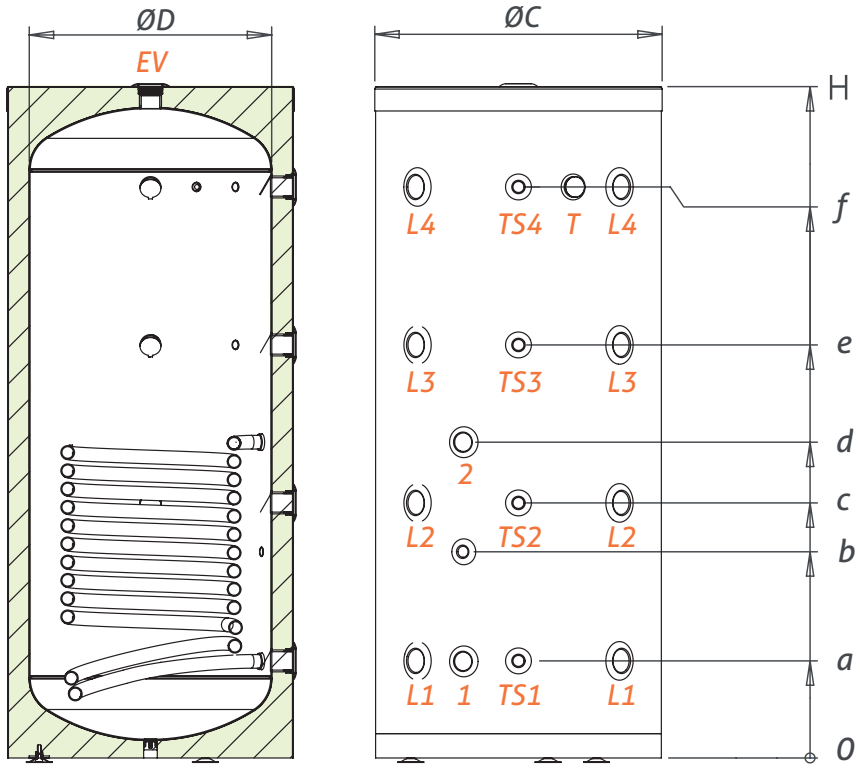

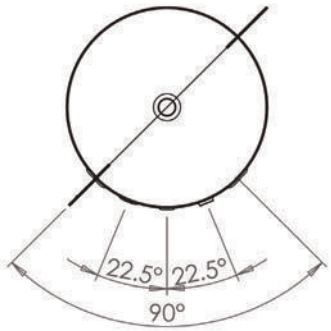

Modèle	ØC	ØD	H	a	b	c	d	e	f
200	600	500	1230	242	445	489	647	735	981
300	600	500	1760	242	557	666	872	1088	1511
400	700	600	1655	238	508	628	778	1018	1407
500	700	600	1900	238	576	712	913	1184	1656
800	990	850	1170	331	634	678	936	1025	1372
1000	990	850	2100	331	689	797	1046	1262	1727

Dimensions (mm)

		Modèle	
	Piquages	**200-500**	**800-1000**
1	Sortie échangeur	1" F	1"½ F
2	Entrée échangeur	1" F	1"
L1.2.3.4	Entrées /sorties d'eau	1" ½ F	
TS1.2.3.4.5	Sondes de température	½" F	
EV	Piquage pour purgeur	1" ½ F	
T	Thermomètre	½" F	

08/2023 - Photos et schémas non contractuels - Sous réserve d'erreurs typographiques et de changements techniques. Crédit photo : iStock

SYRIUS SOLAR INDUSTRY
15 rue du Perpignan - ZAC Descartes
34880 Lavérune - France

+33 (0) 4 67 82 00 18
contact@syrius-solar.fr
SAS au capital de 150 800 € - RCS Montpellier 794 797 753 00041

www.syrius-solar.fr