SYRIUS
Solar Industry

BT-S 580 À 2000

Ballon Tampon avec production d'ECS

Le ballon tampon sert à stocker l'énergie thermique dans un système de chauffage.
Il permet de combiner la production de chauffage et d'ECS instantanée par le biais d'un serpentin en inox 316L.

Descriptif

- Ballon tampon pour SSC, pour une installation de chauffage et ECS instantanée, équipé d'un serpentin, sans échangeur solaire.
- Cuve en acier noir pour eau technique
- Finition polystyrène (580L) ou PVC (800 à 2 000L) RAL 9006

ECS C

Garantie Ballon 2 ans

Certifications

Fabriqué en Union Européenne

CE

BT-S 580, 800, 1000, 1500 et 2000 litres

Modèle / référence	580 L	800 L	1000 L	1500 L	2000 L
Ballon	**BT0580S**	**BT0800S**	**BT1000S**	**BT1500S**	**BT2000S**
Masse à vide (kg)	-	-	-	-	-
Isolant : épaisseur (mm) / matériau	50 / polyuréthane	75 / polyuréthane		130 / polyester	
Dissipation thermique ΔT 45K (W)	114	131	138	163	174
Constante de refroidissement (Wh/j/l/K)	0.1084	0.0972	0.0876	0.0609	0.0480
Température max de service (°C)			95		
Classe de résistance au feu		B2 DIN 4102-1		B1 DIN 4102-1	
Cuve					
Capacité (litres)	541	689	802	1378	1882
Pression max de service (bar)			3		
Piquages			8		
Serpentin inox ECS					
Volume contenu (litres) / Surface d'échange (m²)	20 / 4	30 / 6	38 / 7.5	50 / 10	50/10
Puissance (kW) / Débit (m³/h)	51/1.25	77/1.9	98/2.4	128/3.15	128/3.15
Perte de charge (kPa) / Pression max de service (bar)			- / 6		

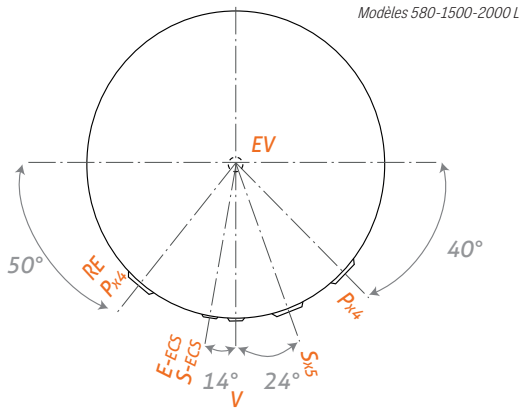

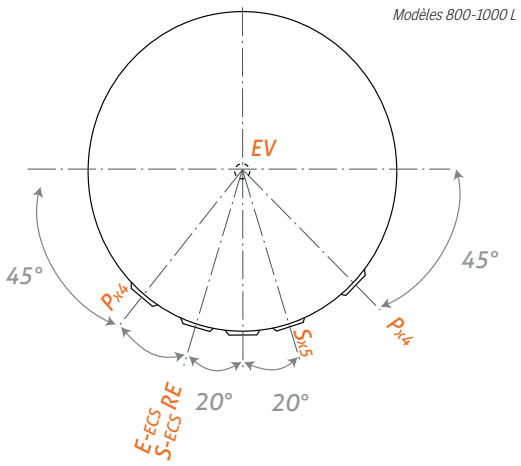

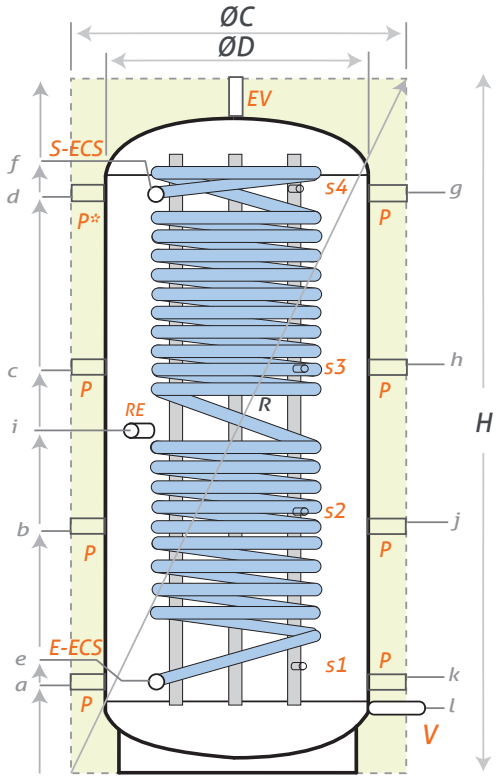

	Piquages	Modèle 580	800	1000	1500	2000
EV	Piquage pour purgeur	1¼"	1½"	1½"	3"	3"
P*	Piquage	1¼"	1¼"	1½"	1½"	1½"
P	Piquage	1½"	1½"	1½"	1½"	1½"
E-ECS	Entrée eau froide sanitaire	1"	1¼"	1¼"	1¼"	1¼"
S-ECS	Sortie eau chaude sanitaire	1"	1¼"	1¼"	1¼"	1¼"
RE	Résistance électrique	1½"	1½"	1½"	1½"	1½"
V	Vidange	/	/	/	1"	1"
S1-2-3-4	Sonde de température	½"	½"	½"	½"	½"

Modèle	ØC	ØD	H	R	a-s1	b	c-s3	d	e	f	g-s4	h	i	j-s2	k	l
580	750	600	1900	2045	270	730	1190	1650	270	1650	1650	1190	950	730	270	/
800	940	790	1810	2040	360	710	1060	1410	310	1460	1410	1060	940	710	360	/
1000	940	790	2060	2270	360	790	1230	1660	310	1710	1660	1230	1090	790	360	/
1500	1270	850	2440	2755	455	955	1455	1955	415	1995	1955	1455	1290	955	455	80
2000	1370	950	2475	2830	475	975	1475	1975	435	2015	1975	1475	1310	975	475	80

Dimensions (mm)

08/2023 - Photos et schémas non contractuels - Sous réserve d'erreurs typographiques et de changements techniques. Crédit photo : iStock

SYRIUS SOLAR INDUSTRY
15 rue du Perpignan - ZAC Descartes
34880 Lavérune - France

+33 (0) 4 67 82 00 18
contact@syrius-solar.fr
SAS au capital de 150 800 € - RCS Montpellier 794 797 753 00041

www.syrius-solar.fr