SYRIUS
Solar Industry

BVE-WW 160 à 1000

Double échangeur

Les ballons de la série BVE–WW sont spécialement conçus pour des installations solaires avec circuit primaire. Ils sont équipés de deux échangeurs.

La cuve et l'échangeur sont en acier émaillé. Ces ballons sont à poser au sol, et sont généralement utilisés en combinaison d'une production solaire (sur l'échangeur du bas) avec appoint par une chaudière ou une pompe à chaleur (sur l'échangeur du haut).

Descriptif

- Ballon de stockage d'eau chaude sanitaire* avec échangeurs d'appoint et solaire
- Cuve en acier émaillé
- Finition PVC

** Eau Sanitaire conforme à la réglementation sanitaire française et européenne*

B* C*

*B : 160 à 300L *C : 400 à 1000L

Garantie Ballon 5 ans

Certifications

Émaillage aux normes DIN 4753-3

Fabriqué en Union Européenne

CE

SYRIUS SOLAR INDUSTRY
15 rue du Perpignan - ZAC Descartes - 34880 Lavérune - France
+33 (0) 4 67 82 00 18 - contact@syrius-solar.fr
SAS au capital de 150 800 € - RCS Montpellier 794 797 753 00041

www.syrius-solar.fr

Capacité Référence	160 L BVE0160WW-NO1	200 L BVE0200WW-NO1	300 L BVE0300WW-NO1	400 L BVE0400WW-NO1	500 L BVE0500WW-NO1	800 L BVE0800WW-NO1	1000 L BVE1000WW-NO1
Masse à vide (kg)	72	88	121	143	166	248	289
Isolant : épaisseur (mm) / matériau	50 / polyuréthane					70 / polyuréthane	
Dissipation thermique ΔT 45K (W)	58	63	71	92	104	133	146
Constante de refroidissement (Wh/j/l/K)	0,1941	0,1715	0,1280	0,1245	0,1202	0,0892	0,0786
Température max de service (°C)	95						
Classe de résistance au feu	M3 en standard						
Cuve							
Capacité (litres)	153	187	283	378	443	763	952
Pression max de service (bar)	10					8	
Échangeur d'appoint (supérieur)							
Volume contenu (litres) / Surface d'échange (m²)	2,55 / 0,42	3,83 / 0,62	5,10 / 0,85	5,87 / 0,97	6,06 / 0,96	11,96 / 1,46	12,17 / 1,49
Puissance (kW) / Débit (m³/h)	13 / 0,319	16 / 0,393	26 / 0,639	25 / 0,614	31 / 0,762	39 / 0,958	33 / 0,811
Perte de charge (kPa) / Pression max de service (bar)	- / 6						
Échangeur solaire (inférieur)							
Volume contenu (litres) / Surface d'échange (m²)	3,83 / 0,64	5,10 / 0,85	7,66 / 1,27	10,21 / 1,65	12,44 / 2,06	20,11 / 2,45	26 / 3,18
Puissance (kW) / Débit (m³/h)	17 / 0,418	26 / 0,639	34 / 0,835	45 / 1,106	52 / 1,278	57 / 1,401	78 / 1,917
Perte de charge (kPa) / Pression max de service (bar)	- / 6						

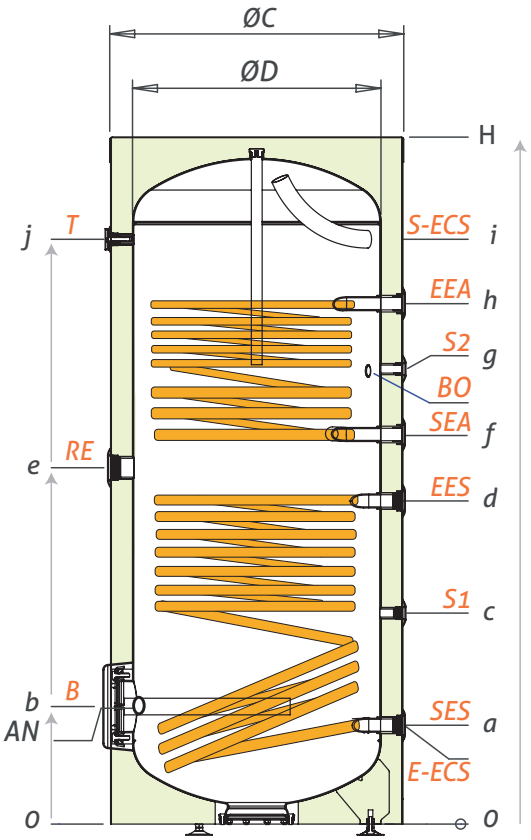

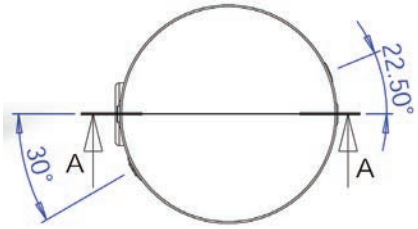

Modèle	ØC	ØD	H	a	AN	b	c	d	e	f	g	h	i	j
160	600	500	1035	242	272	287	507	507	557	605	607	697	787	787
200	600	500	1230	242	272	287	602	602	657	735	712	847	982	982
300	600	500	1760	242	272	287	782	782	862	1088	942	1122	1302	1512
400	700	600	1655	238	268	283	778	778	858	1018	938	1096	1253	1408
500	700	600	1900	238	268	283	913	913	993	1184	1073	1231	1388	1658
800	990	850	1770	331	411	459	881	881	953	1025	1025	1200	1375	1372
1000	990	850	2100	331	411	459	1046	1046	1154	1262	1262	1437	1612	1727

Dimensions (mm)

	Piquages	Modèle 160-500	 800-1000
B	Bride	Ø180	Ø300
E-ECS	Entrée eau froide	1" F	1 ½" F
S-ECS	Sortie eau chaude	1" F	1 ½" F
EES-SES	Entrée/sortie échangeur solaire	1" F	1 ½" F
EEA-SEA	Entrée/sortie échangeur d'appoint	1" F	1 ½" F
S1-2	Sonde	½" F	
RE	Résistance électrique	1 ½" F	
BO	Boucle ECS	¾" F	
T	Thermomètre	½" F	

Données techniques susceptibles de changer sans préavis.

SYRIUS Solar Industry

09/2024 - Photos et schémas non contractuels - Sous réserve d'erreurs typographiques et de changements techniques. Crédit photo : AdobeStock