SYRIUS
Solar Industry

BVE 200 à 1000

Ballons de stockage ECS

Les ballons de la série BVE 200 à 1000 sont spécialement conçus pour servir d'appoint électrique en série avec un ballon solaire.
La cuve est en acier émaillé.
Ces ballons sont à poser au sol, et sont utilisés généralement en stockage solaire d'eau chaude sanitaire.

Descriptif

- Ballon de stockage d'eau chaude sanitaire* sans échangeur
- Cuve en acier émaillé
- Finition PVC

** Eau Sanitaire conforme à la réglementation sanitaire française et européenne*

B* C*

*B : 200 et 300 L *C : 400 à 1000L

Garantie Ballon 5 ans

Certifications

Emaillage aux normes DIN 4753-3

Fabriqué en Union Européenne

CE

SYRIUS SOLAR INDUSTRY
15 rue du Perpignan - ZAC Descartes - 34880 Lavérune - France
+33 (0) 4 67 82 00 18 - contact@syrius-solar.fr
SAS au capital de 150 800 € - RCS Montpellier 794 797 753 00041

www.syrius-solar.fr

Capacité	200 L	300 L	400 L	500 L	800 L	1000 L
Référence	BVE0200-NO1	BVE0300-NO1	BVE0400-NO1	BVE0500-NO1	BVE0800-NO1	BVE1000-NO1
Masse à vide (kg)	59	81	96	108	171	200
Isolant : épaisseur (mm) / matériau	50 / polyuréthane rigide				70 / isolant souple	
Dissipation thermique ΔT 45K (W)	63	71	92	104	133	146
Constante de refroidissement (Wh/j/l/K)	0.1688	0.1258	0.1227	0.1183	0.0881	0.0777
Température max de service (°C)	95					
Classe de résistance au feu	-					
Cuve						
Capacité (litres)	199	301	400	469	805	1002
Pression max de service (bar)	10				8	

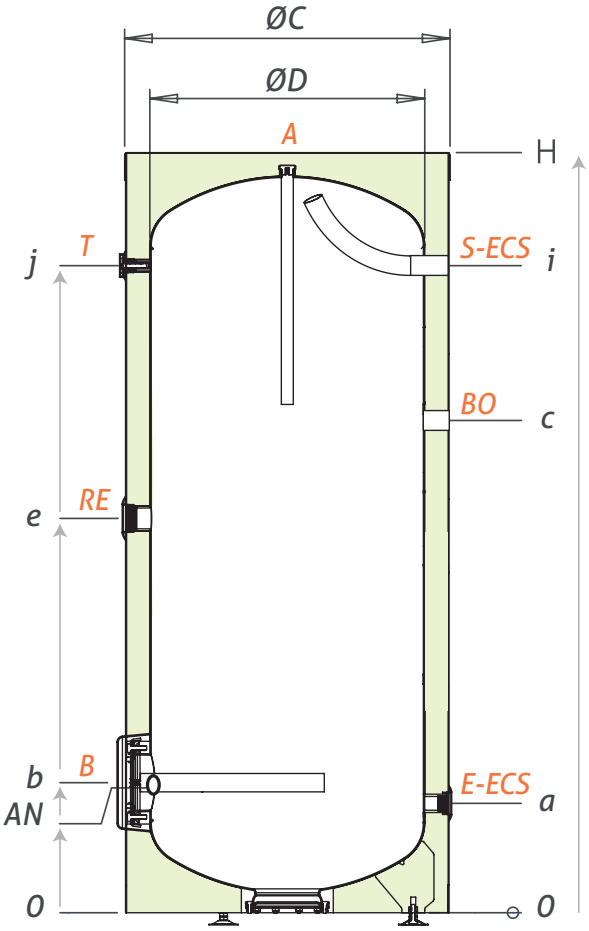

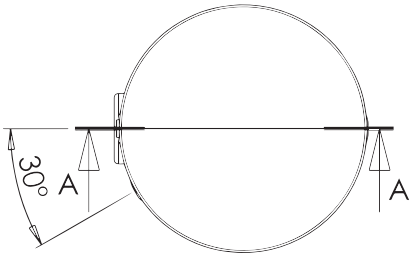

Modèle	ØC	ØD	H	a	AN	b	c	e	i-j
200	600	500	1230	242	272	287	712	694	982
300	600	500	1760	242	272	287	1122	1012	1512
400	700	600	1655	238	268	283	1018	858	1408
500	700	600	1900	238	268	283	1231	993	1658
800	990	850	1770	331	411	459	1025	953	1372
1000	990	850	2100	331	411	459	1262	1154	1727

Dimensions (mm)

	Piquages	Modèle 160-500	Modèle 800-1000
A	Anode magnésium	-	
B	Bride	Ø180	Ø300
E-ECS	Entrée eau froide	1" F	1 ½" F
S-ECS	Sortie eau chaude	1" F	1 ½" F
RE	Résistance électrique	1 ½" F	
BO	Boucle ECS	¾" F	
T	Thermomètre	½" F	

Données techniques susceptibles de changer sans préavis.

09/2024 - Photos et schémas non contractuels - Sous réserve d'erreurs typographiques et de changements techniques. Crédit photo : AdobeStock