SYRIUS
Solar Industry

BVE 1500 à 3000

Ballons de stockage ECS

Les ballons de la série BVE sont spécialement conçus pour des installations solaires en circuit direct ou avec échangeur externe.
La cuve est en acier émaillé. Ces ballons sont à poser au sol, et sont utilisés généralement en stockage solaire d'eau chaude sanitaire.

Descriptif

- Ballon de stockage d'eau chaude sanitaire* à circulation directe
- Cuve en acier émaillé
- Finition cuir synthétique

** Eau Sanitaire conforme à la réglementation sanitaire française et européenne*

C

Garantie Ballon 5 ans

Certifications

Émaillage aux normes DIN 4753-3

SYRIUS SOLAR INDUSTRY
15 rue du Perpignan - ZAC Descartes - 34880 Lavérune - France
+33 (0) 4 67 82 00 18 - contact@syrius-solar.fr
SAS au capital de 150 800 € - RCS Montpellier 794 797 753 00041

www.syrius-solar.fr

Capacité	1500 L	2000 L	2500 L	3000 L
Référence	BVE1500-KD1	BVE2000-KD1	BVE2500-KD1	BVE3000-KD1
Masse à vide (kg)	272	363	503	564
Isolant : épaisseur (mm) / matériau	80 / polyuréthane souple			
Dissipation thermique ΔT 45K (W)	-	-	-	-
Constante de refroidissement (Wh/j/l/K)	-	-	-	-
Température max de service (°C)	95			
Classe de résistance au feu	-			
Cuve				
Capacité (litres)	1500	2000	2500	3000
Pression max de service (bar)	10			

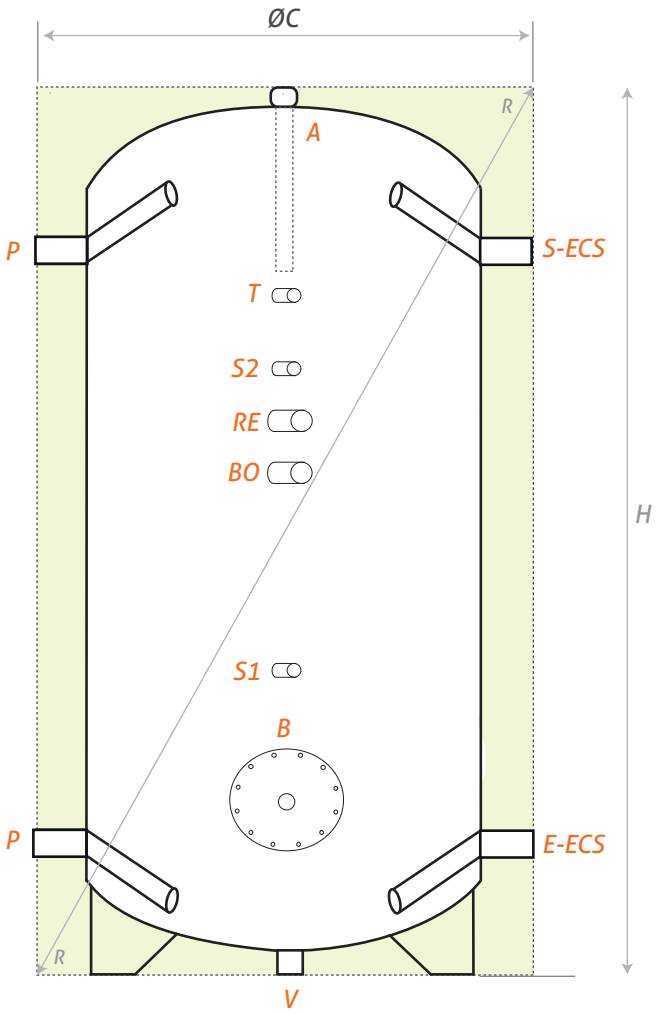

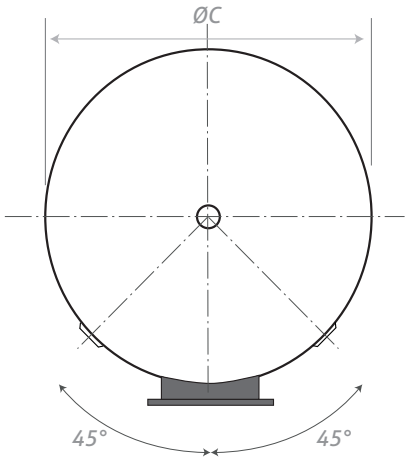

Modèle	ØC	H	R
1500	1120	2375	2625
2000	1310	2280	2630
2500	1460	2160	2610
3000	1460	2580	2965

Dimensions (mm)

	Piquages	Modèle 1500-2000	Modèle 2500-3000
B	Bride	Ø125	Ø125
RE	Résistance électrique	2"	2"
S1-2	Sonde	½"	½"
T	Thermomètre	½"	½"
E-ECS	Entrée eau froide sanitaire	1"½	2"
S-ECS	Sortie eau chaude sanitaire	1"½	2"
P	Piquage	1"½	2"
BO	Bouclage ECS	1"¼	1"½
A	Anode magnésium	1"¼	1"¼
V	Vidange	2"	2"

Données techniques susceptibles de changer sans préavis.

SYRIUS Solar Industry

09/2024 - Photos et schémas non contractuels - Sous réserve d'erreurs typographiques et de changements techniques. Crédit photo : iStock